UNIONE CENTINE

SCALA 1:5

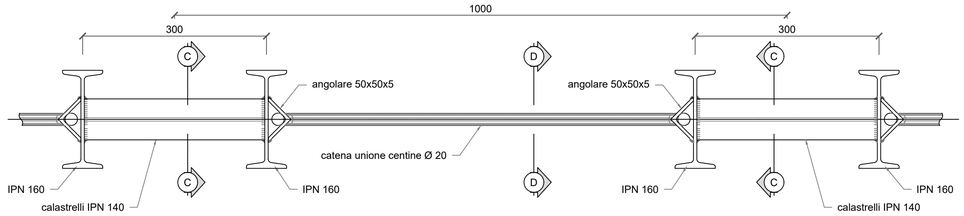

CATENE DI UNIONE

SCALA 1:5

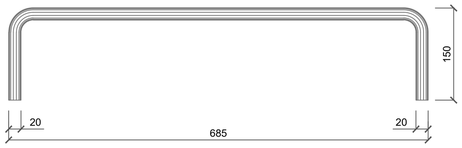

PARTICOLARE GIUNZIONE CENTINE

SCALA 1:5

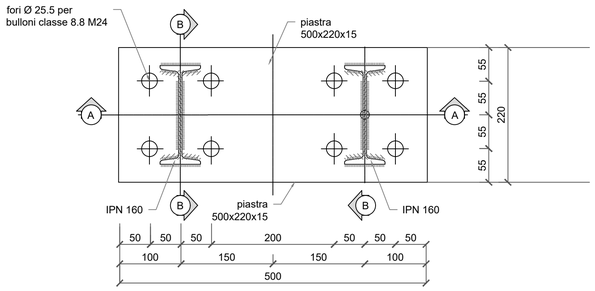

SEZIONE A-A

SCALA 1:5

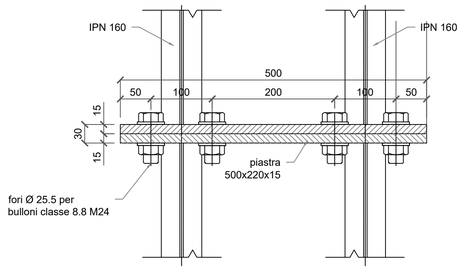

Scala 1:5

0 0,05 0,1 0,2 0,3 0,5 m

SEZIONE G-G

SCALA 1:5

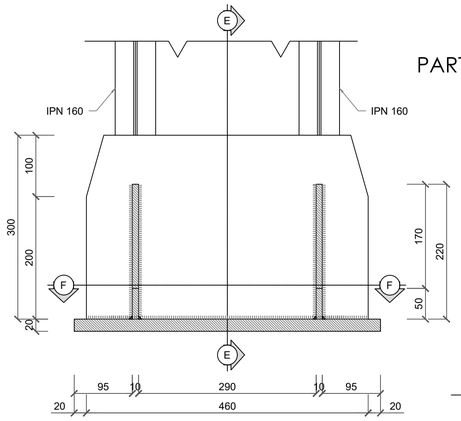

PARTICOLARE PIEDE CENTINE

SEZIONE B-B

SCALA 1:5

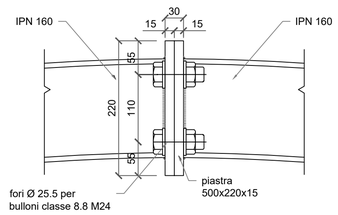

SEZIONE C-C

SCALA 1:5

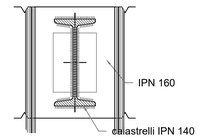

SEZIONE D-D

SCALA 1:5

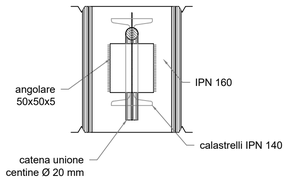

SEZIONE E-E

SCALA 1:5

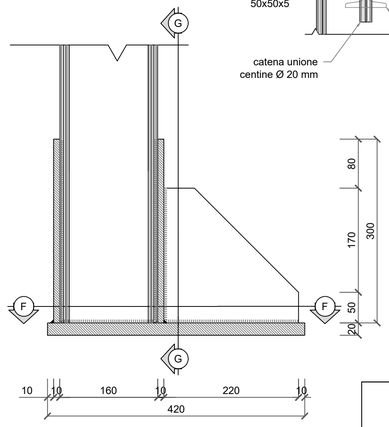

SEZIONE F-F

SCALA 1:5

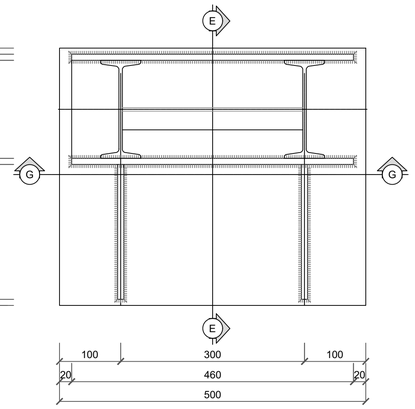

CARATTERISTICHE DEI MATERIALI E SPECIFICHE TECNICHE

- ACCIAIO CENTINE /PROFILATI /CALASTRELLI/FAZZOLETTI S275
- ACCIAIO PIASTRE S275
- ACCIAIO CATENE S275
- BULLONI PIASTRE UNIONE CENTINE Classe 8.8 - UNI 3740/74 o sup.
- SALDATURE (norme UNI 5132):
  Saldatura manuale ad arco con elettrodi rivestiti ed omologati del tipo E44 sezione di gola ≥10mm

NOTE GENERALI

- tutte le misure riportate sono espresse in mm.
- bulloni tipo m24 classe 8.8 in foro da 25.5 mm.
- saldature: altezza di gola delle saldature pari a 0.7 volte lo spessore minimo da saldare, saldature di 1° classe.

CARPENTERIE CENTINE
SEZIONE DI INTERVENTO

Scala 1:50

0 0,5 1 2 3 5 m

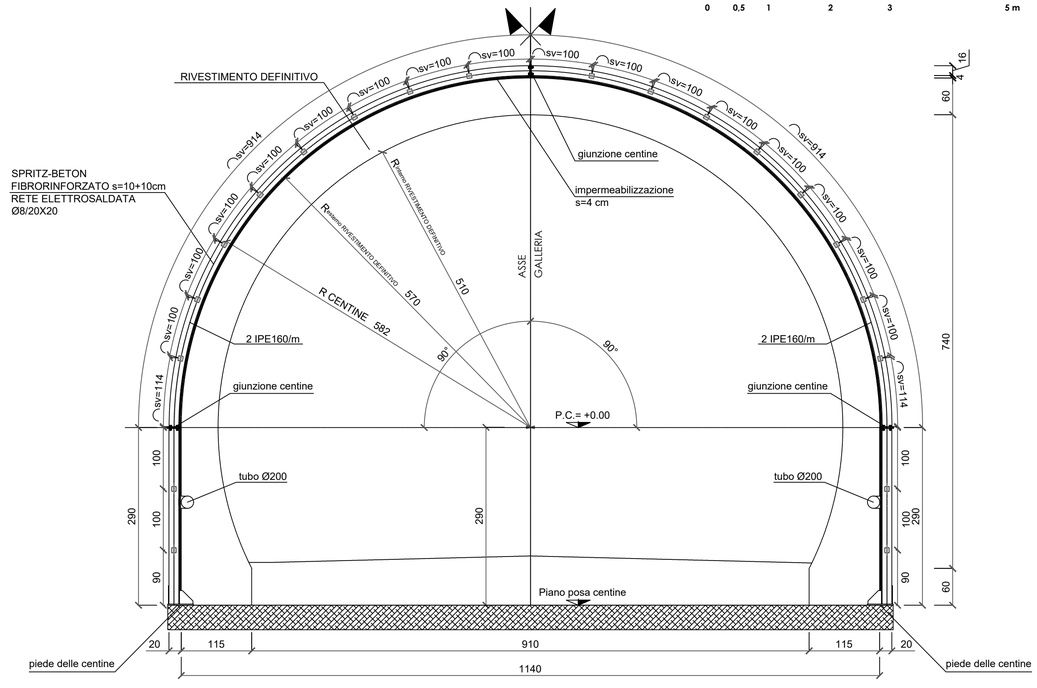

PROFILO LONGITUDINALE SEZIONE DI INTERVENTO

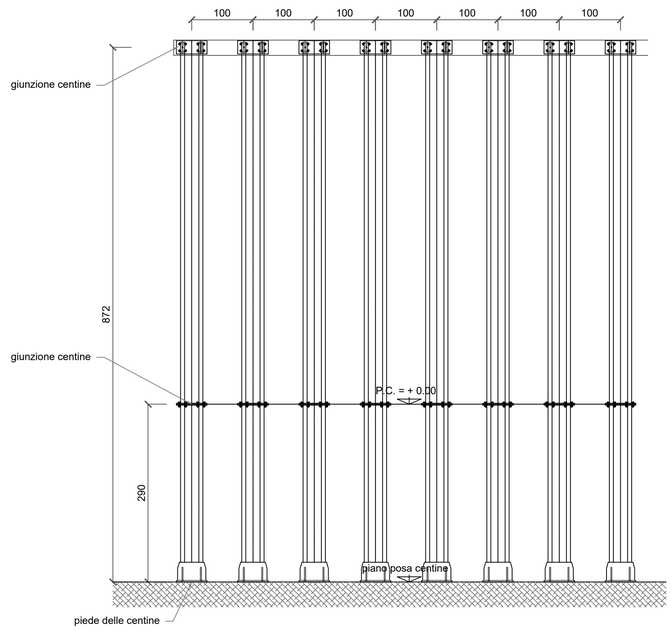

PROGRAMMA OPERATIVO COMPLEMENTARE (P.O.C.) 2014 - 2020

ATTUAZIONE DELIBERAZIONE CIPE N. 54 / 2016
Deliberazione Giunta Regione Campania n. 113 del 26.03.2019

BENEFICIARIO ATTUAZIONE OPERAZIONE

CONSORZIO DI BONIFICA "VELIA"

Località Piano della Rocca, 84060 - PRIGNANO CILENTO (SA)

Tel. 0974/837206 - Fax. 0974/837154 - Pec: consorziovelia@pec.it - www.consorziovelia.com

Id. 261_1 - C.U.P. E21B04000330006. Ripristino viabilità e collegamenti del bacino della diga di Piano della Rocca. INTERVENTO DI COMPLETAMENTO

Fattibilità tecnico economica ☐ **Progetto definitivo** ☐ **Progetto esecutivo** ■

L - PROGETTO STRUTTURALE
Carpenteria e dettagli costruttivi centinature
GALLERIA

Sigla progressiva	Scala	Cod. elaborato
L A 0 0 4	Varie	O S 0 0 P S R D T 0 4

Data prima emissione del documento	Revisione	A	B	C	D	E
12/2020		data -- -- ----	data -- -- ----	data -- -- ----	data -- -- ----	data -- -- ----

Riferimento archivio digitale: N. 036.2020/Ve.Ing.

RESPONSABILE UNICO DEL PROCEDIMENTO
Ing. Marcello Nicodemo
Consorzio di Bonifica "Velia"
Loc. Piano della Rocca - 84060 - Prignano Cilento (SA)
Tel. 0974.837206 - Pec: consorziovelia@pec.it
Iscritto all'Albo degli Ingegneri di Salerno n. 1931 dal 16.04.1984

PROGETTAZIONE
VELIA INGEGNERIA E SERVIZI SRL
Loc. Piano Della Rocca 84060 - Prignano Cilento (SA)
Tel. 0974/837206 fax 0974/837154 - Pec: veliaingegneria@pec.it
Ing. Gaetano Suppa - Direttore Tecnico
Iscritto all'Albo degli Ingegneri di Salerno n. 1854 dal 12.09.1983

GEOLOGIA
RTP TRONCARELLI - VENOSINI - ROSSI
Dott. Geol. Roberto Troncarelli (mandataria) - P.IVA 01400050560
Dott. Geol. Andrea Venosini (mandante)
Legale Rappresentante Geoven di Venosini Andrea - P.IVA 02110500697
Dott. Geol. Giuseppe Rossi (mandante)
Legale Rappresentante Geolab di Giuseppe Rossi - P.IVA 02308670690