PROGRAMMA OPERATIVO COMPLEMENTARE (P.O.C.) 2014 - 2020

ATTUAZIONE DELIBERAZIONE CIPE N. 54 / 2016
Deliberazione Giunta Regione Campania n. 113 del 26.03.2019

BENEFICIARIO ATTUAZIONE OPERAZIONE
CONSORZIO DI BONIFICA "VELIA"
Località Piano della Rocca, 84060 - PRIGNANO CILENTO (SA)
Tel. 0974/837206 - Fax. 0974/837154 - Pec: consorziovelia@pec.it - www.consorziovelia.com

Id. 261_1 - C.U.P. E21B04000330006. Ripristino viabilità e collegamenti del bacino della diga di Piano della Rocca. INTERVENTO DI COMPLETAMENTO

Fattibilità tecnico economica ☐ Progetto definitivo ☐ Progetto esecutivo ■

L - PROGETTO STRUTTURALE
Carpenterie e armature - Plinto pile
VIADOTTO LOMBE

Sigla progressiva	Scala	Cod. elaborato
LC005	Varie	OS00PSRDT05

Data prima emissione del documento	Revisione				
12/2020		A data -- -.----	B data -- -.----	C data -- -.----	D data -- -.----	E data -- -.----

Riferimento archivio digitale: N. 036.2020/Ve.Ing.

RESPONSABILE UNICO DEL PROCEDIMENTO
Ing. Marcello Nicodemo
Consorzio di Bonifica "Velia"
Loc. Piano della Rocca - 84060 - Prignano Cilento (SA)
Tel. 0974.837206 - Pec: consorziovelia@pec.it
Iscritto all'Albo degli Ingegneri di Salerno n. 1931 dal 16.04.1984

PROGETTAZIONE
VELIA INGEGNERIA E SERVIZI SRL
Loc. Piano Della Rocca 84060 - Prignano Cilento (SA)
Tel. 0974/837206 fax 0974/837154 - Pec: veliaingegneria@pec.it
Ing. Gaetano Suppa - Direttore Tecnico
Iscritto all'Albo degli Ingegneri di Salerno n. 1854 dal 12.09.1983

GEOLOGIA
RTP TRONCARELLI - VENOSINI - ROSSI
Dott. Geol. Roberto Troncarelli (mandataria) - P.IVA 01400050560
Dott. Geol. Andrea Venosini (mandante)
Legale Rappresentante Geoven di Venosini Andrea - P.IVA 02110500697
Dott. Geol. Giuseppe Rossi (mandante)
Legale Rappresentante Geolab di Giuseppe Rossi - P.IVA 02308670690

VIADOTTO LOMBE

ARMATURA PLINTO PILA 1, PILA 2 E PILA 3 1:50

Scala 1:50
0 0,5 1 2 3 5 m

ARMATURA INFERIORE 1:50

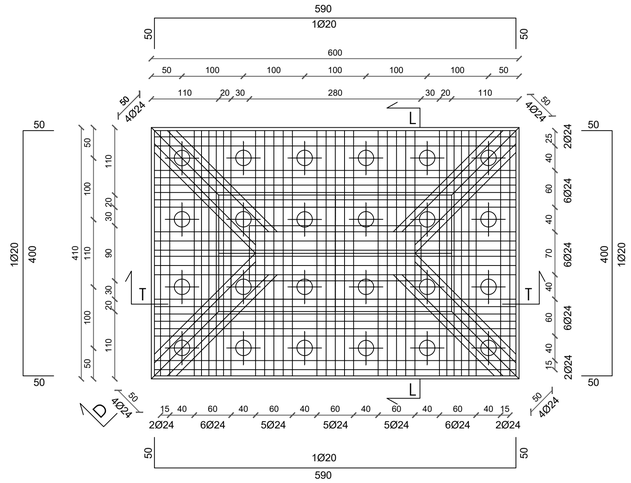

ARMATURA INTERMEDIA 1:50

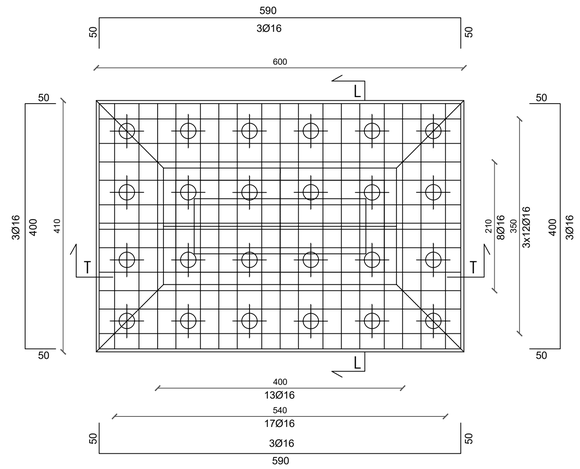

ARMATURA SUPERIORE 1:50

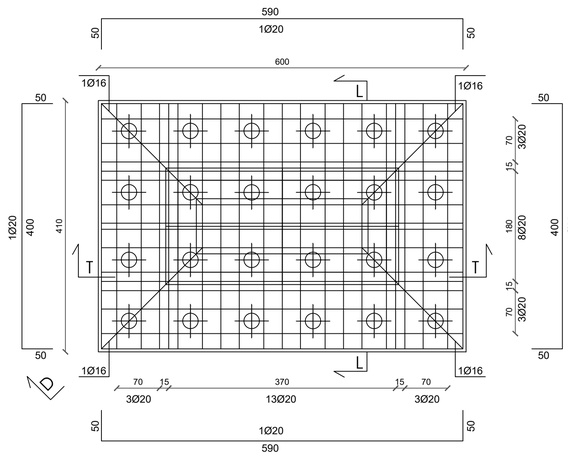

PIANTA FONDAZIONE E SPICCATO 1:50

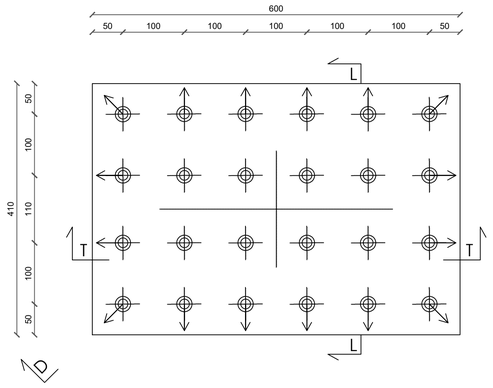

ARMATURA MICROPALI

SEZIONE LONGITUDINALE 1:100

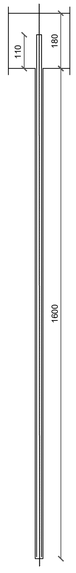

ANCORAGGIO AL PLINTO 1:20

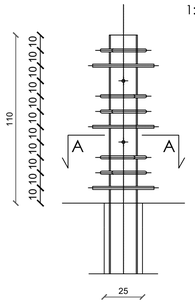

SEZIONE TRASVERSALE 1:20

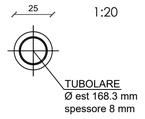

SEZIONE A 1:20

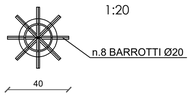

Scala 1:20
0 0,2 0,4 0,8 1,2 2 m

Scala 1:100
0 1 2 4 6 10 m

SEZIONE T 1:50

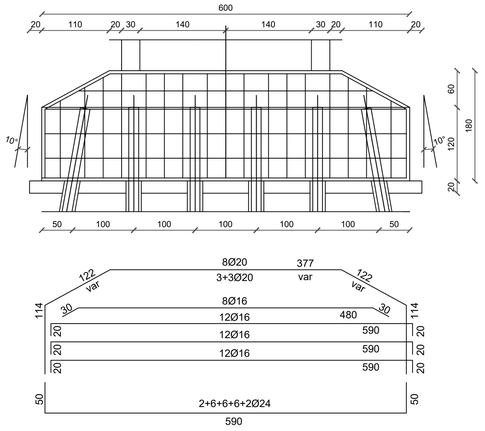

SEZIONE L 1:50

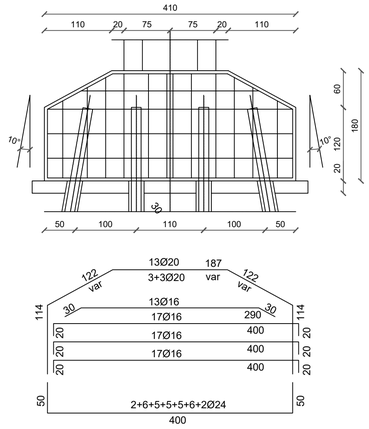

SEZIONE D 1:50

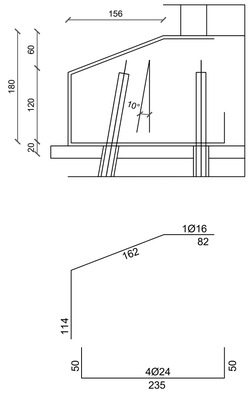

Scala 1:50
0 0,5 1 2 3 5 m

MATERIALI

TUBO micropali S355JR
CALCESTRUZZO MICROPALI:
Classe di resistenza C25/30
Miscele cementizie per iniezioni a bassa pressione Resistenza caratteristica: ≥ 30 MPa CEMENTO (Min. Rck 25/30) 42.5R Rapporto a/c: 0.5-0.7 FLUIDIFICANTE: 1-2% di peso del cemento
CALCESTRUZZO FONDAZIONE - Classe di resistenza C28/35 - Classe di esposizione XC2
CALCESTRUZZO FUSTO PILA, PULVINO - Classe di resistenza C32/40 - Classe di esposizione XC4

ACCIAIO IN BARRE AD ADERENZA MIGLIORATA:

B450C - Copriferro minimo 5.0 cm