PROGRAMMA OPERATIVO COMPLEMENTARE (P.O.C.) 2014 - 2020

ATTUAZIONE DELIBERAZIONE CIPE N. 54 / 2016
Deliberazione Giunta Regione Campania n. 113 del 26.03.2019

BENEFICIARIO ATTUAZIONE OPERAZIONE

CONSORZIO DI BONIFICA "VELIA"

Località Piano della Rocca, 84060 - PRIGNANO CILENTO (SA)

Tel. 0974/837206 - Fax. 0974/837154 - Pec: consorziovelia@pec.it - www.consorziovelia.com

Id. 261_1 - C.U.P. E21B04000330006. Ripristino viabilità e collegamenti del bacino della diga di Piano della Rocca.
INTERVENTO DI COMPLETAMENTO

Fattibilità tecnico economica ☐ **Progetto definitivo** ☐ **Progetto esecutivo** ■

L - PROGETTO STRUTTURALE

Carpenterie e armature - Plinto e spalla sinistra
VIADOTTO LAURIELLI

Sigla progressiva	Scala	Cod. elaborato
L D 0 0 4	Varie	O S 0 0 P S R D T 0 4

Data prima emissione del documento	Revisione					
12/2020		A data --	B data --	C data --	D data --	E data --

Riferimento archivio digitale N. 036.2020/Ve.Ing.

RESPONSABILE UNICO DEL PROCEDIMENTO

Ing. Marcello Nicodemo
Consorzio di Bonifica "Velia"
Loc. Piano della Rocca - 84060 - Prignano Cilento (SA)
Tel. 0974.837206 - Pec: consorziovelia@pec.it
Iscritto all'Albo degli Ingegneri di Salerno n. 1931 dal 16.04.1984

PROGETTAZIONE

VELIA INGEGNERIA E SERVIZI SRL
Loc. Piano Della Rocca 84060 - Prignano Cilento (SA)
Tel. 0974/837206 fax 0974/837154 - Pec: veliaingegneria@pec.it
Ing. Gaetano Suppa - Direttore Tecnico
Iscritto all'Albo degli Ingegneri di Salerno n. 1854 dal 12.09.1983

GEOLOGIA

RTP TRONCARELLI - VENOSINI - ROSSI
Dott. Geol. Roberto Troncarelli (mandataria) - P.IVA 01400050560
Dott. Geol. Andrea Venosini (mandante)
Legale Rappresentante Geoven di Venosini Andrea - P.IVA 02110500697
Dott. Geol. Giuseppe Rossi (mandante)
Legale Rappresentante Geolab di Giuseppe Rossi - P.IVA 02308670690

MATERIALI

CALCESTRUZZO FONDAZIONE C28/35 Classe di esposizione XC2
CALCESTRUZZO PALI C25/30 Classe di esposizione XC2
CALCESTRUZZO OPERE IN ELEVAZIONE: C28/35 Classe di esposizione XC2
ACCIAIO IN BARRE AD ADERENZA MIGLIORATA B450C - COPRIFERRO MINIMO 3.0 CM

ARMATURA PALI

SEZIONE LONGITUDINALE 1:100

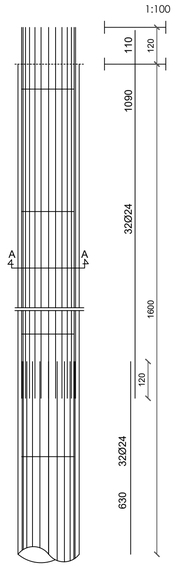

SEZIONE TRASVERSALE A-A 1:20

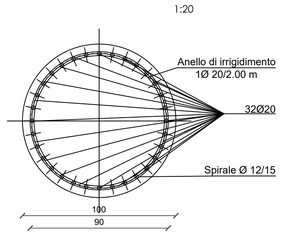

Sviluppo spirale

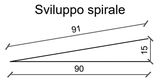

Spirale Ø 12/15

Anello di irrigidimento

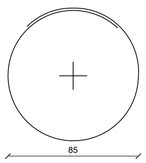

1Ø 20/200
L = 335

Scala 1:100
0 1 2 4 6 10 m

SEZIONE T 1:50

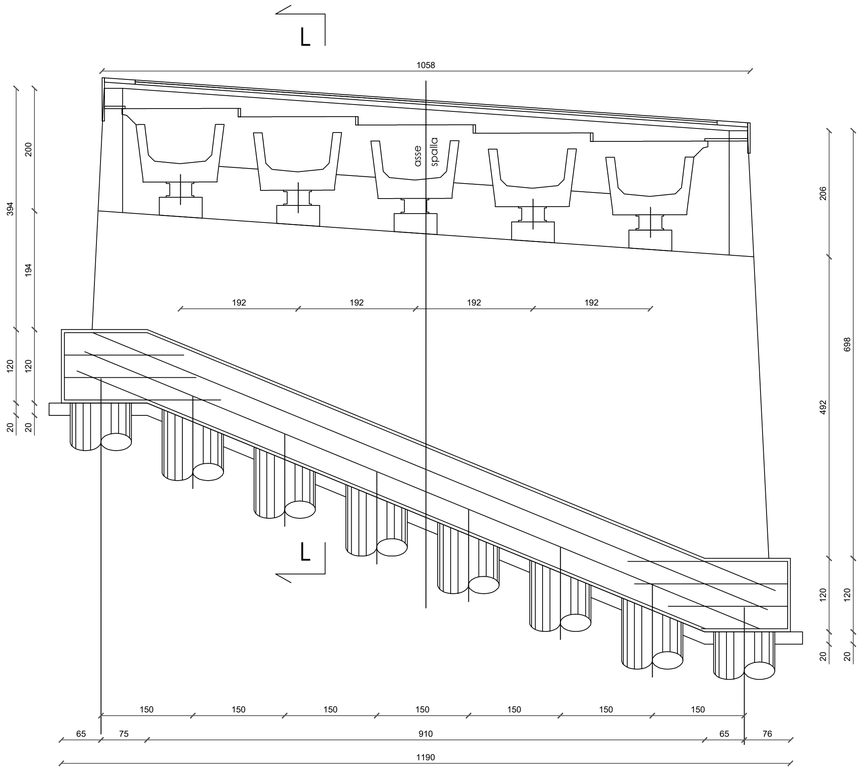

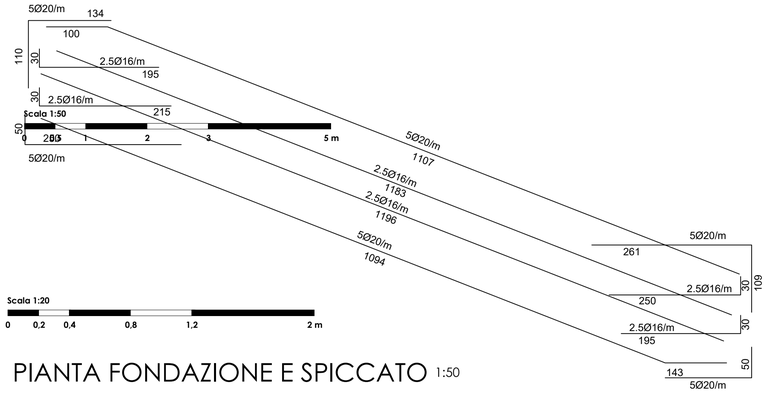

Scala 1:20
0 0,2 0,4 0,8 1,2 2 m

PIANTA FONDAZIONE E SPICCATO 1:50

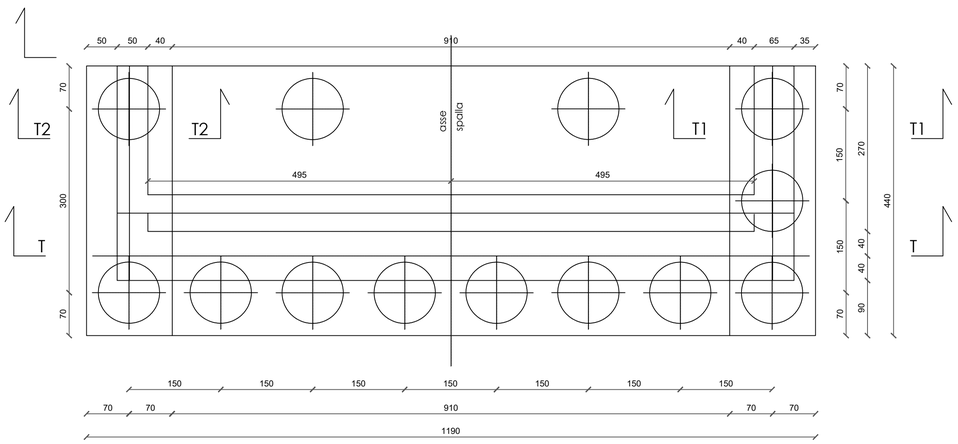

SEZIONE L 1:50

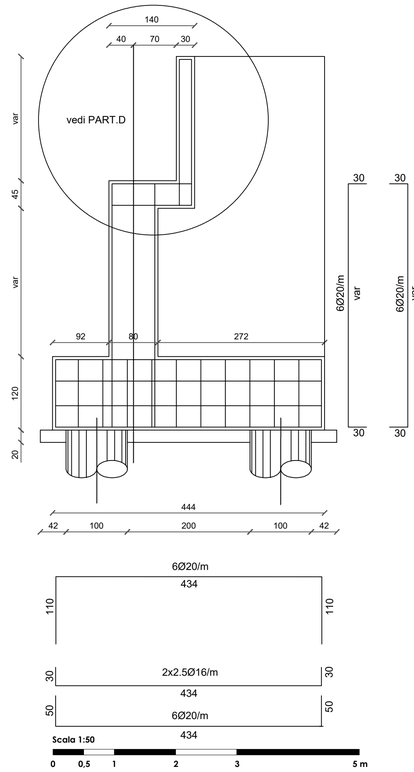

PARTICOLARE D 1:20

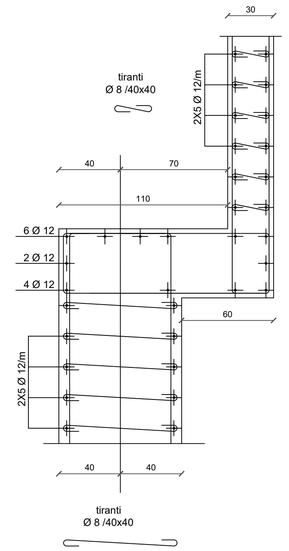

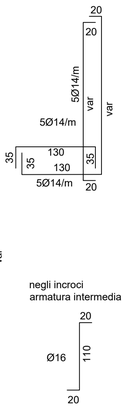

Scala 1:20
0 0,2 0,4 0,8 1,2 2 m

SEZIONE T2 1:50

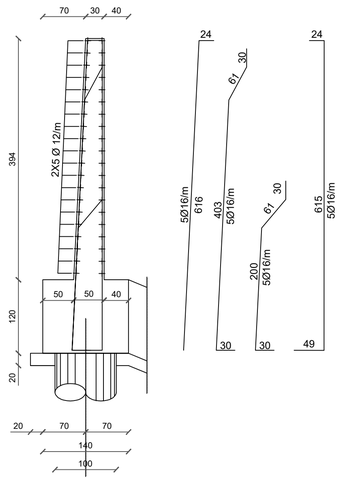

SEZIONE T1 1:50

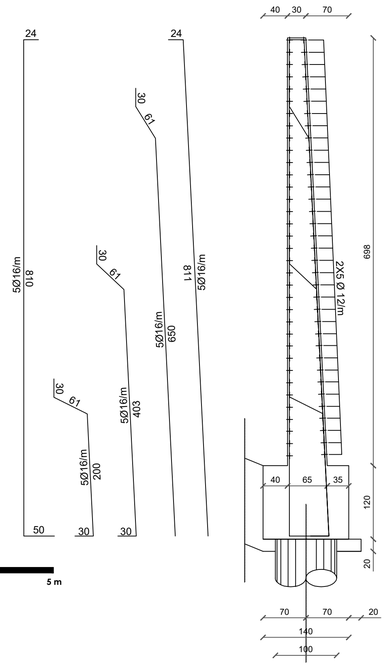

Scala 1:50
0 0,5 1 2 3 5 m